第62回関東高等学校卓球大会

女子シングルス（ＧＳ）
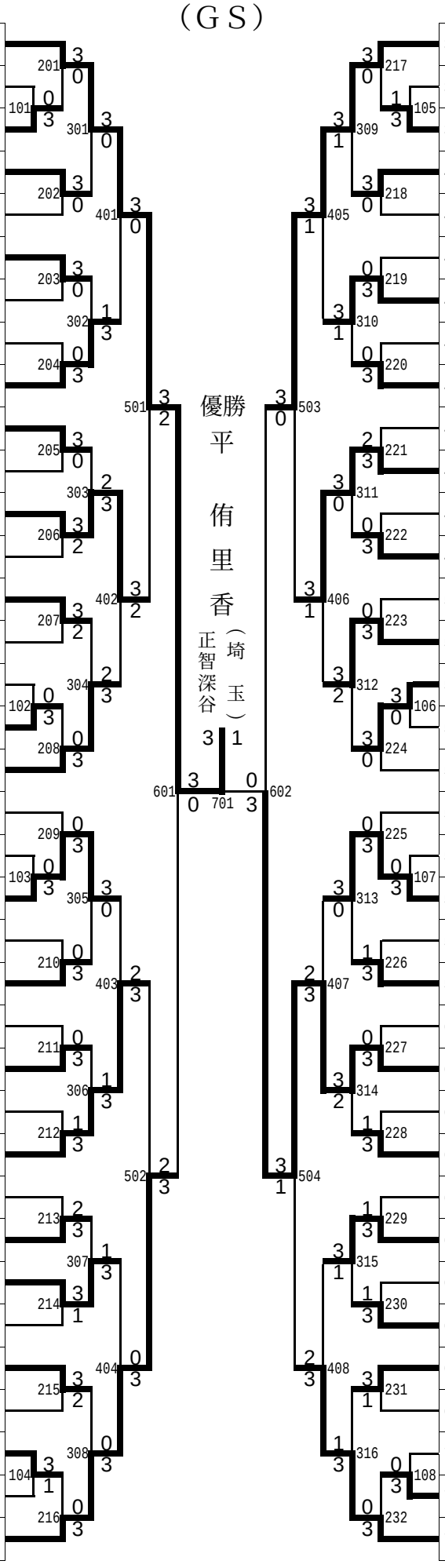
1	平　侑里香	2	正智深谷 埼玉
2	工藤　二葉	2	横浜隼人 神奈川
3	二階堂　瞳	3	真岡女子 栃木
4	古市　由香	3	大多喜 千葉
5	倉澤　幸花	3	伊勢崎商業 群馬
6	佐野　葉子	1	横浜隼人 神奈川
7	黒澤　千映美	2	日立商業 茨城
8	下山　夏音	1	日本航空 山梨
9	工藤　燈	2	武蔵野 東京
10	大家　加帆	2	和洋女子 千葉
11	小林　南津子	3	樹徳 群馬
12	大門　愛	2	武蔵野 東京
13	山口　和佳那	3	青藍泰斗 栃木
14	湯本　早紀	2	埼玉栄 埼玉
15	松本　理沙	2	横浜隼人 神奈川
16	櫻井　ちか	1	富士河口湖 山梨
17	日下　奈々	3	千葉英和 千葉
18	永安　佳乃	3	明秀日立 茨城
19	三浦　由美子	3	武蔵野 東京
20	小杉　夏美	3	吾妻 群馬
21	永尾　尭子	2	横浜隼人 神奈川
22	中本　梨花	3	明秀日立 茨城
23	川口　紗幸	2	日本航空 山梨
24	鈴木　恵	3	文星女子 栃木
25	福永　有紗	2	文大杉並 東京
26	前瀧　美音	2	正智深谷 埼玉
27	富川　亜加理	3	千葉英和 千葉
28	岡　真美江	2	横浜隼人 神奈川
29	吉澤　菜摘	3	真岡女子 栃木
30	荒　美咲	1	和洋女子 千葉
31	牛込　早優里	3	樹徳 群馬
32	真田　美海	1	日本航空 山梨
33	佐野　蒔子	2	横浜隼人 神奈川
34	及川　さとみ	3	武蔵野 東京
35	安藤　美咲	3	波崎柳川 茨城
36	池上　玲子	3	正智深谷 埼玉
37	三上　千穂	3	武蔵野 東京
38	下山　冬花	3	日本航空 山梨
39	新井　美里	3	本庄第一 埼玉
40	鈴木　円花	1	横浜隼人 神奈川
41	鈴木　麻友	3	大多喜 千葉
42	吉原　咲登美	3	青藍泰斗 栃木
43	中島　三桜	2	横浜隼人 神奈川
44	橋爪　香苗	2	吾妻 群馬
45	小室　明日香	2	日立商業 茨城
46	川上　愛可	3	真岡女子 栃木
47	青木　沙也花	1	横浜隼人 神奈川
48	大谷　茜	3	埼玉栄 埼玉
49	加瀬　涼華	2	和洋女子 千葉
50	斎藤　琴美	2	明秀日立 茨城
51	竹前　裕美子	1	正智深谷 埼玉
52	苅部　未来	3	武蔵野 東京
53	天野　沙綾	3	富士北稜 山梨
54	深澤　咲子	2	樹徳 群馬
55	田中　真子	2	日本航空 山梨
56	竹内　七海	1	樹徳 群馬
57	美濃口　千夏	1	横浜隼人 神奈川
58	小室　芽依	1	日立商業 茨城
59	吉田　紘子	3	千葉英和 千葉
60	寺内　美咲	3	青藍泰斗 栃木
61	田﨑　彩織	3	正智深谷 埼玉
62	荒川　静香	3	武蔵野 東京
63	秋田　佳菜子	1	横浜隼人 神奈川
64	渡邉　郁美	3	富士河口湖 山梨
65	野中　千尋	3	相原 神奈川
66	黒須　優	2	真岡女子 栃木
67	炭山　彩	3	文大杉並 東京
68	吉田　優海	1	武蔵野 東京
69	長山　千尋	2	明秀日立 茨城
70	網中　美緒	3	前橋女子 群馬
71	日吉　瑞希	2	和洋女子 千葉
72	前瀧　初音	2	正智深谷 埼玉