第62回関東高等学校卓球大会　　男子シングルス
（ＢＳ）

1	佐藤　公徳3	千葉経大附	千葉
2	星野　泰輔3	川越東	埼玉
3	髙田　和宏3	樹徳	群馬
4	田中　圭亮2	実践学園	東京
5	久木　盛矢2	日本航空	山梨
6	田中　淳哉3	横浜商業	神奈川
7	大木　涼大3	下妻第二	茨城
8	野口　紘平3	明大八王子	東京
9	飯塚　友也3	青藍泰斗	栃木
10	三田村　凌2	慶應義塾	神奈川
11	須藤　豊2	作新学院	栃木
12	野村　和司2	甲府商業	山梨
13	大友　健悟2	明秀日立	茨城
14	工藤　佑哉3	前橋育英	群馬
15	中島　悠詞2	安田学園	東京
16	長島　良樹2	埼玉栄	埼玉
17	吉田　将大3	千葉経大附	千葉
18	阿部　雄太3	湘南工大附	神奈川
19	大森　拓也3	甲府商業	山梨
20	渡邉　泰大3	早稲田実業	東京
21	永安　一成2	湘南工大附	神奈川
22	唐鎌　悠3	木更津総合	千葉
23	木村　優太3	岩瀬日大	茨城
24	大澤　祐太2	川越東	埼玉
25	青木　郁也1	桐生	群馬
26	及川　謙秀3	横浜商業	神奈川
27	関口　健太3	國學院栃木	栃木
28	宮城　雄次2	三浦学苑	神奈川
29	村井　桂3	日大豊山	東京
30	荒井　光明3	霞ヶ浦	茨城
31	迫田　樹2	文星芸大附	栃木
32	柴田　好貴3	日本航空	山梨
33	金子　涼佑3	沼田	群馬
34	手小　由樹3	湘南工大附	神奈川
35	北原　述3	学館浦安	千葉
36	染谷　凌平3	埼玉栄	埼玉

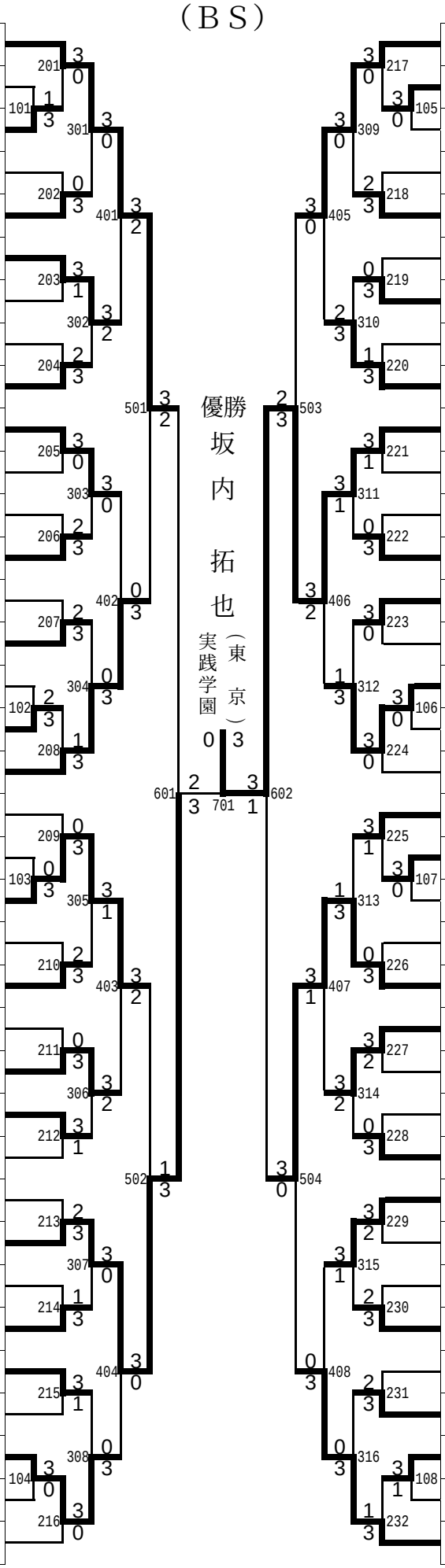

37	井坂　純一3	湘南工大附	神奈川
38	菊池　真澄1	文星芸大附	栃木
39	永峯　優気3	下妻第二	茨城
40	島田　拓也2	川越東	埼玉
41	林　大地3	千葉経大附	千葉
42	粕川　絢平3	沼田	群馬
43	植松　秀仁2	明大八王子	東京
44	窪田　好平3	甲府商業	山梨
45	松山　昴樹2	埼玉栄	埼玉
46	坂内　拓也3	実践学園	東京
47	奥村　要祐2	湘南工大附	神奈川
48	高久　佑弥3	青藍泰斗	栃木
49	水野　純樹3	埼玉栄	埼玉
50	中村　隼輔3	三浦学苑	神奈川
51	本木　一麻3	日本航空	山梨
52	鈴木　直輝3	千葉経大附	千葉
53	大竹　勇弥3	樹徳	群馬
54	羽賀　昭太3	牛久	茨城
55	大川　絢也3	前橋	群馬
56	清水　貴斗1	青藍泰斗	栃木
57	栃木　大樹2	緑岡	茨城
58	本吉　央典3	日本航空	山梨
59	橘　優太3	三浦学苑	神奈川
60	鈴木　俊紘3	木更津総合	千葉
61	本橋　翔太2	湘南工大附	神奈川
62	玉置　健人3	川口県陽	埼玉
63	村上　知寛2	安田学園	東京
64	小野澤　卓也3	樹徳	群馬
65	望月　穣3	横浜商業	神奈川
66	久津見　哲也3	霞ヶ浦	茨城
67	櫻井　祐貴2	実践学園	東京
68	坂本　学應2	作新学院	栃木
69	岩﨑　由樹3	学館浦安	千葉
70	吉松　誠二2	日大豊山	東京
71	張　程欣1	日本航空	山梨
72	島村　直道2	埼玉栄	埼玉